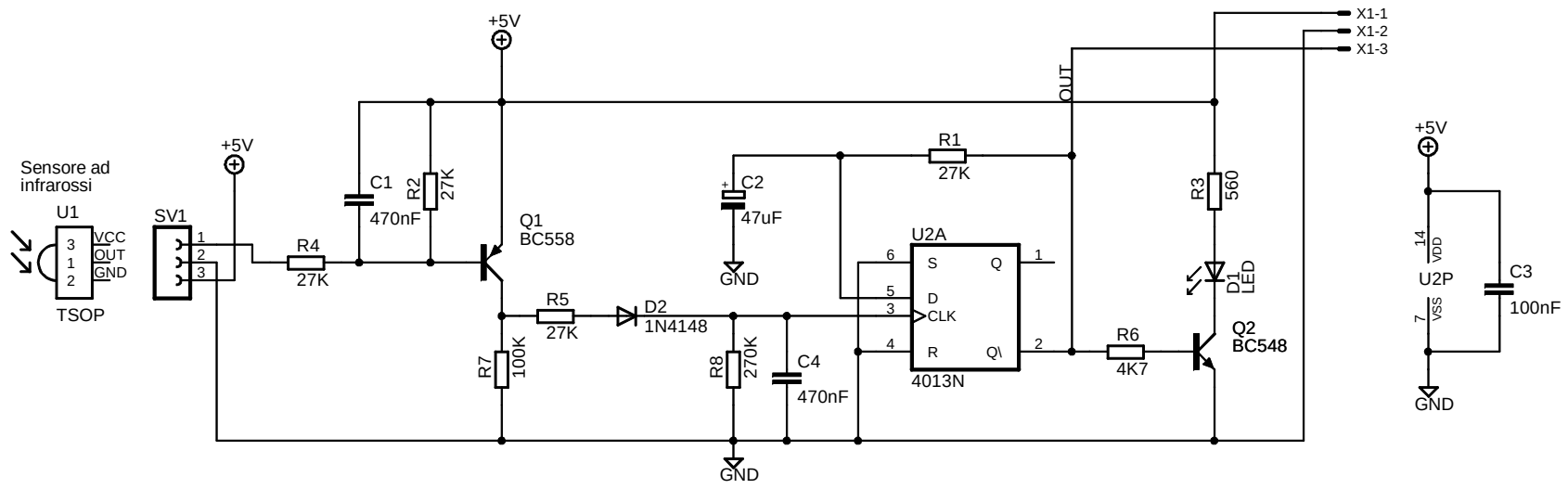

Schema By Adriano Gandolfo
www.adriROBOT.it

Sensore_infrarosso
22/11/2007 13.04.04
Sheet: 1/1